RESPALDO Y ASIENTO DE MALLA · BRAZOS INTEGRADOS · CERTIFICACIÓN BIFMA

Silla Operativa *Nori*

La Silla Operativa Nori tiene estructura ergonómica cubierta en malla en respaldo y asiento, con armazón de plástico negro reforzado con fibra de vidrio y apoyabrazos fijos moldeados en la propia carcasa. Su mecanismo es de reclinación simple, con pistón a gas de 120 mm, base de nylon negro y ruedas de poliuretano de 60 mm.

- 2 años de garantía
- Certificación BIFMA
- Malla en respaldo y asiento
- Apoyabrazos fijos integrados
- Reclinación simple
- Armazón reforzado con fibra de vidrio
- Carga máxima sugerida 136 kg

ALTURA DEL RESPALDO	ALTURA DEL ASIENTO	ANCHO TOTAL	PESO
93–103 cm	43–53 cm	68 cm	12,5 kg



DIMENSIONES

01 · CM

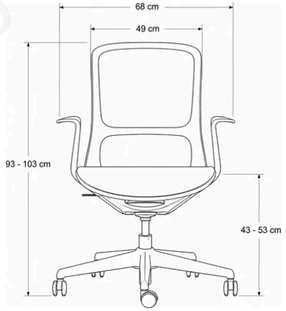

VISTA FRONTAL

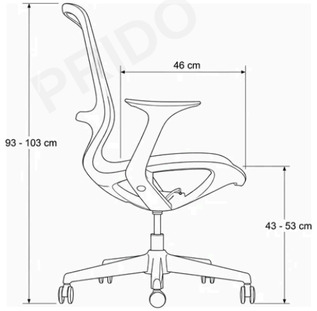

VISTA LATERAL

Altura del respaldo (regulable)	**93–103**
Altura del asiento (regulable)	**43–53**
Ancho total	**68**
Ancho del asiento	**49**
Profundidad del asiento	**46**
Carga máxima sugerida	**136 kg**

COMPONENTES

02 · CONSTRUCCIÓN

MECANISMO Reclinación simple	ESTRUCTURA Ergonómica, cubierta en malla en respaldo y asiento
ARMAZÓN Plástico negro reforzado con fibra de vidrio	APOYABRAZOS Fijos, moldeados en la propia carcasa
PISTÓN A gas, negro, de 120 mm	BASE Nylon negro
RUEDAS Poliuretano de 60 mm	CERTIFICACIÓN BIFMA
COLOR Negro	GARANTÍA 2 años

VISTAS DEL PRODUCTO

03 · COLOR NEGRO



TRES CUARTOS
vista 3/4



FRONTAL
vista frontal

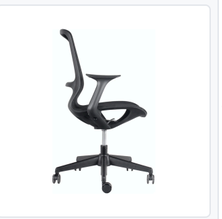

LATERAL
vista lateral



TRASERA
vista trasera

EMBALAJE Y LOGÍSTICA

04 · POR CAJA

SKU	CONTENIDO	CAJA (L × AN × AL)	PESO
K-NRI-10001	2 unidades por caja	**89 × 59 × 63 cm**	**25 kg**
Por unidad	1 silla	—	**12,5 kg**

PRODUCTOS POR EMBALAJE
2 unidades por caja

PESO POR SILLA
12,5 kg

GARANTÍA
2 años

EMPRESA
Gráfica Publicitaria SpA
Avda. Portugal 1382, Santiago

CONTACTO
+56 2 2505 3293
+56 9 6567 0940
www.prido.cl · contacto@prido.cl